ĐẠI HỌC THÁI NGUYÊN
HỘI ĐỒNG TS SAU ĐẠI HỌC THÁNG 4 NĂM 2014

SƠ ĐỒ KHU VỰC THI TUYỂN SINH SĐH ĐỢT 4/2014

(Địa điểm thi: Trường Đại học Sư phạm)

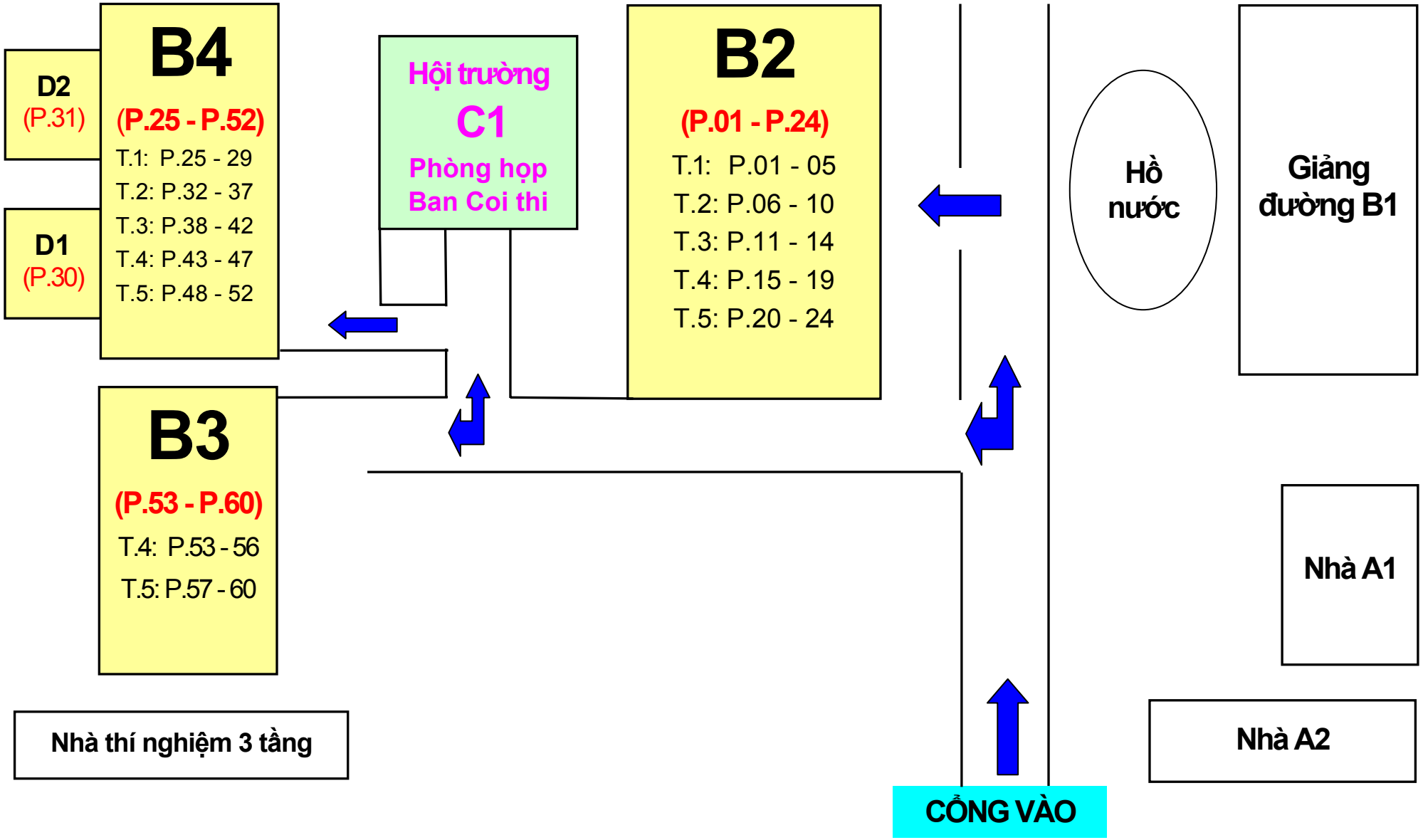

ĐẠI HỌC THÁI NGUYÊN
HỘI ĐỒNG TS SAU ĐẠI HỌC THÁNG 4 NĂM 2014

PHÒNG THI TẠI CÁC GIẢNG ĐƯỜNG

GIẢNG ĐƯỜNG B2

Tầng 1	Phòng thi	Tầng 2	Phòng thi	Tầng 3	Phòng thi	Tầng 4	Phòng thi	Tầng 5	Phòng thi
101	P.01	201	P.06	301	P.11	401	P.15	501	P.20
102	P.02	202	P.07	302	P.12	402	P.16	502	P.21
103	P.03	203	P.08			403	P.17	503	P.22
104	P.04	204	P.09	304	P.13	404	P.18	504	P.23
105	P.05	205	P.10	305	P.14	405	P.19	505	P.24

GIẢNG ĐƯỜNG B3

Tầng 4	Phòng thi	Tầng 5	Phòng thi
401	P.53	501	P.57
402	P.54	502	P.58
403	P.55	503	P.59
404	P.56	504	P.60

GIẢNG ĐƯỜNG B4

Tầng 1	Phòng thi	Tầng 2	Phòng thi	Tầng 3	Phòng thi	Tầng 4	Phòng thi	Tầng 5	Phòng thi
101	P.25	201	P.32	301	P.38	401	P.43	501	P.48
102	P.26	202	P.33	302	P.39	402	P.44	502	P.49
103	P.27	203	P.34	303	P.40	403	P.45	503	P.50
104	P.28	204	P.35	304	P.41	404	P.46	504	P.51
105	P.29	205	P.36	305	P.42	405	P.47	505	P.52
N4B	P.30	206	P.37						
B4A	P.31								